GAGGENAU

Gaggenau
VG425111F
VARIO GAZ 2 FOYERS BUT/PROP
SÉRIE 400

Version antérieure:

Version ultérieure:

Code EAN:
4242006261450

gamme distribuée:
FPG

Série 400, Vario Domino gaz, 38 cm

VG425111F

- Brûleur multi-couronnes jusqu'à 4 kW
- Régulation tout électronique de la puissance en 12 positions de cuisson
- Taille de flamme précise et reproductible
- Allumage automatique et rapide, contrôle électronique de la flamme avec ré-allumage automatique en cas d'extinction accidentelle de la flamme
- Fonction mijotage pour des cuissons à température basse et régulière
- Bouton de commande en inox massif
- Cadre en inox massif d'une épaisseur de 3 mm travaillé avec une grande précision
- Peut être installé sur le plan de travail avec cadre apparent ou à fleur de plan
- Se combine parfaitement avec les Vario de la Série 400

Zones de cuisson
- 1 brûleur rapide avec double couronne de flammes (165 W - 4000 W), pour des casseroles jusqu'à max. Ø 28 cm.
- 1 brûleur avec double couronne de flammes (165 W - 2000 W), pour des casseroles jusqu'à max. Ø 24 cm.

Bandeau de commande
- Boutons de commande avec anneau lumineux, indication des zones de cuisson et marquage des puissances.
- Allumage une main.
- Contrôle tout électronique pour une régulation précise des 12 niveaux de puissance et de la fonction mijotage.
- Allumage rapide automatique.

Caractéristiques
- Fonction mijotage.
- Grille en fonte haute stabilité.
- Brûleurs en laiton.

Sécurité
- Contrôle électronique de la flamme et ré-allumage automatique en cas d'extinction accidentelle de la flamme.
- Indicateur de chaleur résiduelle.
- Coupure de sécurité.

Conseils d'installation
- Selon le type d'installation (sur le plan avec cadre apparent ou à fleur de plan), respecter les spécificités des découpes.
- Si l'épaisseur du panneau de façade est supérieure à 23 mm, se référer au schéma "Montage des boutons de commande" (il faut évider à l'arrière du panneau).
- Lors d'une combinaison de plusieurs Vario Série 400, une barrette de jonction VA 420 doit être insérée entre chaque appareil. Prévoir la barrette de jonction adéquate selon le type d'installation.
- La charge admissible et la stabilité doivent être assurées par des renforts appropriés, en particulier dans le cas de plans de travail minces. Le poids de l'appareil et le poids supplémentaire des récipients chargés sont à prendre en considération.

Accessoires intégrés

Accessoires en option

Autres couleurs disponibles

Données techniques

Caractéristiques
Appellation produit/famille : Vario/ Domino table gaz
Pose-libre / Intégré : Intégrable
Source d'énergie : Gaz
Nombre de foyers pouvant être utilisés simultanément : 2
Niche d'encastrement (mm) : 134 x 360 x 492
Largeur appareil (mm) : 380
Dimensions du produit (mm) : 134 x 380 x 520
Dimensions du produit emballé (mm) : 300 x 500 x 600
Poids net (kg) : 13,965
Poids brut (kg) : 16,0
Emplacement du bandeau de commande : Externe séparé
Matériau de base de la surface : Acier inoxydable brossé
Couleur de la surface : Acier inox, Acier inox
Couleur du cadre : Acier inox, Acier inox
Certificats de conformité : CE, Eurasian, G-Mark, VDE
Longueur du cordon électrique (cm) : 140
Code EAN : 4242006261450
Puissance maximum de raccordement (W) : 15
Puissance maxi gaz en W : 6000
Intensité (A) : 2
Tension (V) : 220-240
Fréquence (Hz) : 50; 60

GAGGENAU

Série 400, Vario Domino gaz, 38 cm
VG425111F

Installation du bouton de commande, encastrement affleurant

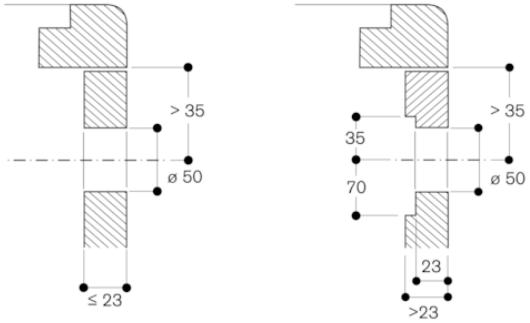

Mesures en mm

Installation du bouton de commande, montage sur le plan de travail

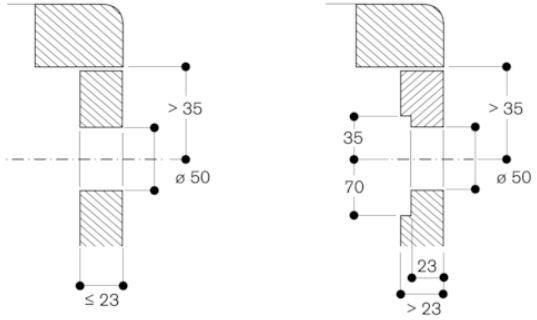

Mesures en mm

Installation avec couvercle, montage sur le plan de travail

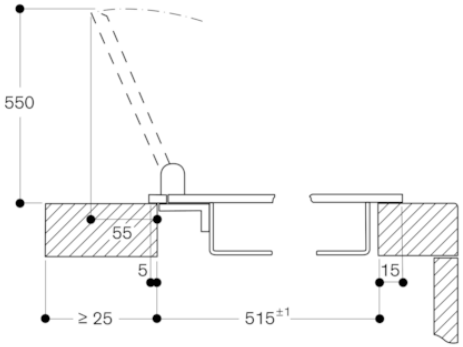

Mesures en mm

Installation avec couvercle, encastrement affleurant

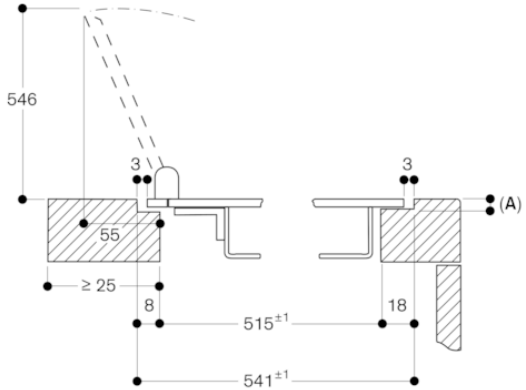

A : $3{,}5^{0{,}5}$

Mesures en mm

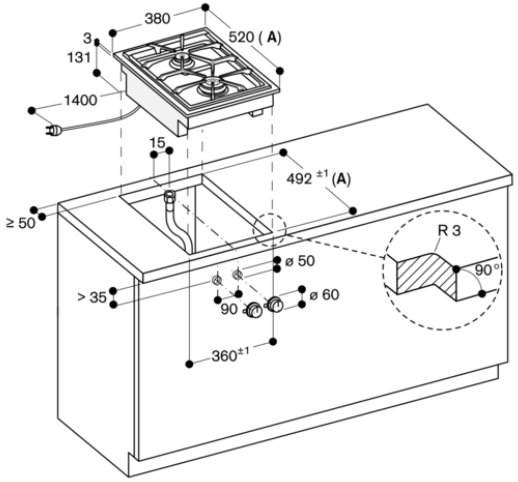

A : En cas d'installation avec couvercle, tenir compte de la découpe la plus profonde (respecter les notices de montage séparées)

Mesures en mm

GAGGENAU

Série 400, Vario Domino gaz, 38 cm
VG425111F

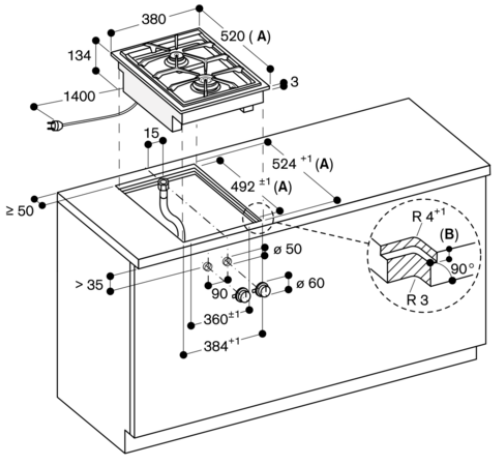

A: En cas d'installation avec couvercle, tenir compte de la découpe la plus profonde (respecter les notices de montage séparées)
B: $3{,}5^{-0{,}5}$
$6{,}5^{+0{,}5}$en combinaison avec les plaques de cuisson à induction

Mesures en mm

Coupe longitudinale

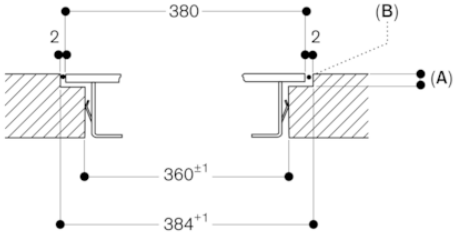

A: $3.5^{-0.5}$
$6.5^{+0.5}$en combinaison avec les plaques de cuisson à induction
B: Remplissage avec du silicone

Mesures en mm

Vue de dessus

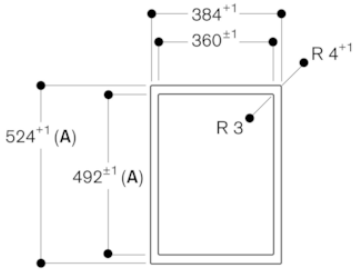

A : En cas d'installation avec couvercle, tenir compte de la découpe la plus profonde (respecter les notices de montage séparées)

Mesures en mm

Coupe transversale

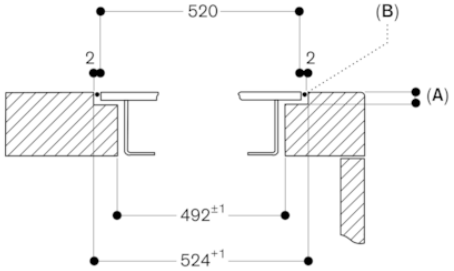

A: $3{,}5^{-0{,}5}$
$6{,}5^{+0{,}5}$ en combinaison avec les plaques de cuisson à induction
B: Remplissage avec du silicone

En cas d'installation avec couvercle, tenir compte de la découpe la plus profonde et de la largeur des rainures avant et arrière.

Mesures en mm

Installation avec couvercle, montage sur le plan de travail

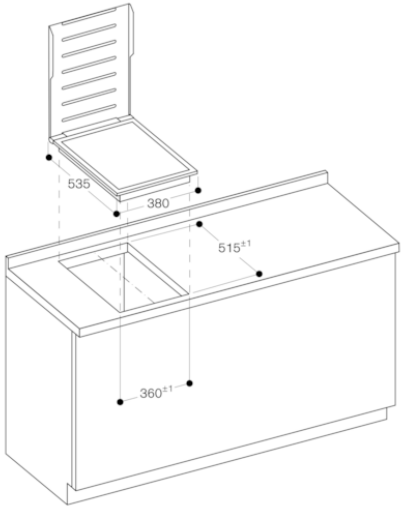

Mesures en mm

GAGGENAU

Série 400, Vario Domino gaz, 38 cm
VG425111F

Installation avec couvercle, encastrement affleurant

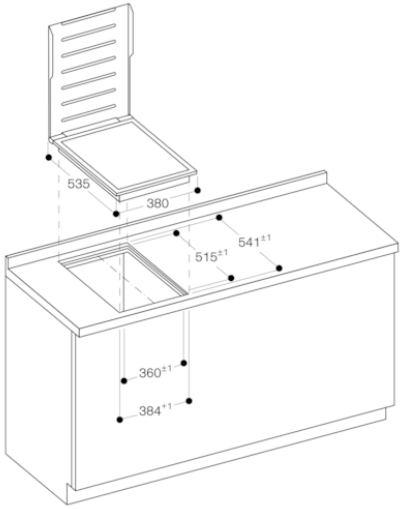

Mesures en mm