GAGGENAU

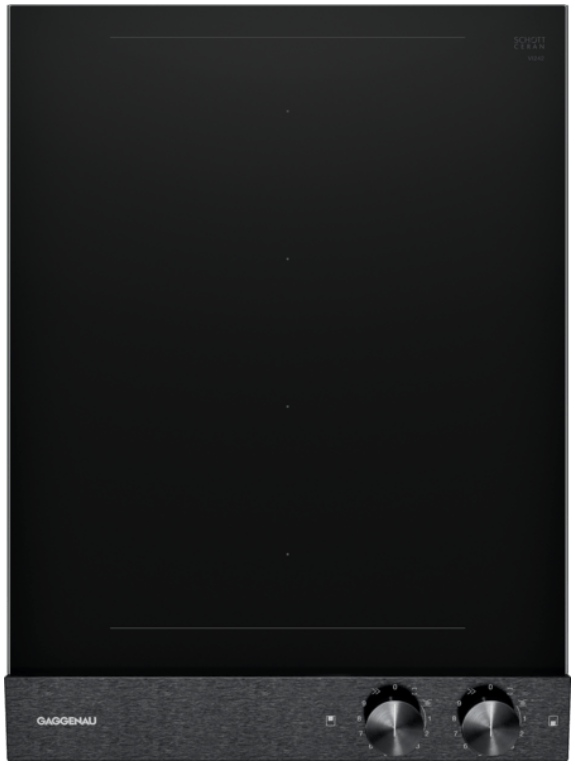

Série 200, Vario flex induction cooktop, 38 cm

VI242120

- Combinable avec les autres tables de cuisson de la Série 200, en parfaite harmonie
- Bandeau de commande intégré pour une manipulation confortable et sécurisée

Zones de cuisson
- 2 zones de cuisson Flex Induction 19x24 cm (2200 W, avec Booster 3700 W), combinables en zone 38x24 cm (3300 W, avec Booster 3700 W).

Bandeau de commande
- Boutons de commande avec anneau lumineux.
- Bandeau de commande intégré.
- Contrôle électronique avec 9 positions de cuisson.

Caractéristiques
- Marquage des zones de cuisson.
- Fonction Flex pour zones de cuisson rectangulaires.
- Fonction Frying-Sensor.
- Détection automatique des casseroles.
- Fonction Booster pour les deux zones de cuisson.

Sécurité
- Indicateur de chaleur résiduelle.
- Témoin lumineux de mise sous tension.
- Coupure de sécurité.

Conseils d'installation
- Uniquement adapté aux ustensiles de cuisine à fond magnétique.
- L'appareil s'intègre dans le plan de travail par le dessus.
- Poids de l'appareil : envir. 9.

Valeurs de raccordement
- Puissance de raccordement totale 3.7 kW.
- Câble de raccordement 1.5 m sans prise.

Accessoires intégrés

1 x racloir à verre

Accessoires en option

- CA051300 TEPPAN YAKI POUR TABLE FLEXINDUCTION
- CA052300 PLAQUE A GRILLER PR TABLE FLEXINDUCTION
- GP900001 POELE SPECIALE FRYING SENSOR Ø 15 CM
- GP900002 POELE SPECIALE FRYING SENSOR Ø 19 CM
- GP900003 POELE SPECIALE FRYING SENSOR Ø 21 CM

Autres couleurs disponibles

Données techniques

Caractéristiques
Appellation produit/famille : Vario/ Domino foyer vitrocéram.
Pose-libre / Intégré : Intégrable
Source d'énergie : Électricité
Nombre de foyers pouvant être utilisés simultanément : 2
Niche d'encastrement (mm) : 50 x 360 x 492
Largeur appareil (mm) : 380
Dimensions du produit (mm) : 50 x 380 x 512
Dimensions du produit emballé (mm) : 185 x 495 x 605
Poids net (kg) : 8,733
Poids brut (kg) : 9,6
Matériau de base de la surface : Vitrocéramique
Couleur de la surface : Acier inox, Noir
Couleur du cadre : Acier inox
Certificats de conformité : AENOR, CE
Longueur du cordon électrique (cm) : 150
Code EAN : 4242006280819
Puissance maximum de raccordement (W) : 3700
Tension (V) : 220-240
Fréquence (Hz) : 50; 60

Gaggenau
VI242120
VARIO FLEXINDUCT. 38CM S.200
CDE NOIRE

Version antérieure:

Version ultérieure:

Code EAN:
4242006280819

gamme distribuée:
FPG

GAGGENAU

Série 200, Vario flex induction cooktop, 38 cm

VI242120

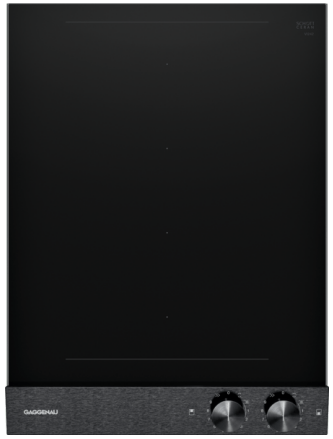

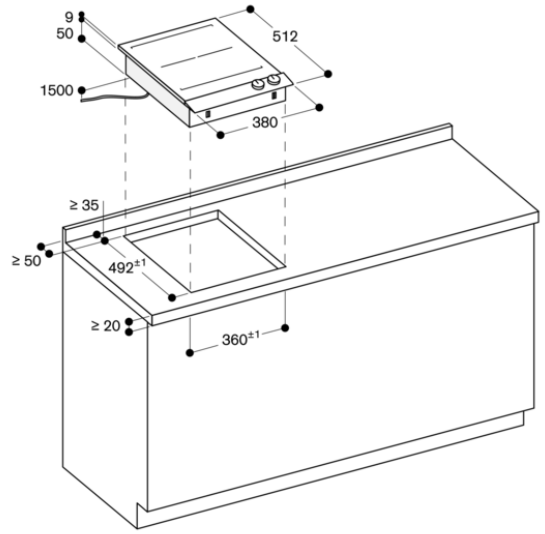

mesures en mm