GAGGENAU

Gaggenau
VI414104
VARIO INDUCTION WOK S.400 38CM SS CAD HC

Version antérieure:
VI414103

Version ultérieure:

Code EAN:
4242006298173

gamme distribuée:
FPG

Série 400, Vario Domino induction, 38 cm

VI414104

- Zone de cuisson Ø 32 cm avec fonction Booster
- Idéal pour la poêle Wok à fond arrondi, avec accessoire adaptateur
- Fonction Frying-Sensor pour un contrôle de la température dans les poêles
- Sélection et réglage faciles de toutes les fonctions grâce au display bicolore
- Bouton de commande en inox massif
- Sans cadre pour encastrement à fleur de plan
- Se combine parfaitement avec les Vario de la Série 400

Zones de cuisson
- 1 zone de cuisson induction Ø 21 cm (2200 W, avec Booster 3700 W) extensible automatiquement en Ø 26 cm (2600 W, avec Booster 3700 W) et Ø 32 cm (3300 W, avec Booster 3700 W).

Bandeau de commande
- Boutons de commande avec anneau lumineux, indication des zones de cuisson et marquage des puissances.
- Contrôle électronique avec 12 pakāpes (1…12) de cuisson.
- Utilisation confortable des commandes grâce au display bicolore (blanc/orange).

Caractéristiques
- Fonction Frying-Sensor.
- Fonction Booster.
- Chronomètre.
- Minuterie indépendante.
- Menu d'options personnalisées.
- Régulateur d'énergie.
- Contrôle de la ventilation basée sur le réglage de la table de cuisson (avec la hotte compatible).
- Module WIFI intégré pour les services mode Digital (Home Connect).
- La disponibilité de la fonction Home Connect dépend de la fonctionnalité des services Home Connect dans le pays respectif. Les services Home Connect ne sont pas disponibles dans tous les pays. Plus d'informations sur: www.home-connect.com.

Sécurité
- Témoin lumineux de mise sous tension.
- Détection automatique des casseroles.
- Témoin de chaleur résiduelle à 2 niveaux
- Coupure de sécurité.

Conseils d'installation
- Si l'épaisseur du panneau de façade est supérieure à 23 mm, se référer au schéma "Montage des boutons de commande" (il faut évider à l'arrière du panneau).
- La charge admissible et la stabilité doivent être assurées par des renforts appropriés, en particulier dans le cas de plans de travail minces. Le poids de l'appareil et le poids supplémentaire des récipients chargés sont à prendre en considération.
- L'installation est possible dans des plans de travail en pierre, synthétiques

Accessoires intégrés

Accessoires en option

- GP900001 POELE SPECIALE FRYING SENSOR Ø 15 CM
- GP900002 POELE SPECIALE FRYING SENSOR Ø 19 CM
- GP900003 POELE SPECIALE FRYING SENSOR Ø 21 CM
- GP900004 POELE SPECIALE FRYING SENSOR Ø 28 CM
- WP400001 POELE WOK INOX PR VI 414 & BRUL. WOK GAZ

Autres couleurs disponibles

Données techniques

Caractéristiques
Appellation produit/famille : Vario/ Domino foyer vitrocéram.
Pose-libre / Intégré : Intégrable
Source d'énergie : Électricité
Nombre de foyers pouvant être utilisés simultanément : 1
Niche d'encastrement (mm) : 57 x 360-389 x 492-527
Largeur appareil (mm) : 384
Dimensions du produit (mm) : 57 x 384 x 521
Dimensions du produit emballé (mm) : 130 x 580 x 600
Poids net (kg) : 9,180
Poids brut (kg) : 10,2
Emplacement du bandeau de commande : Externe séparé
Matériau de base de la surface : Vitrocéramique
Couleur de la surface : Noir
Certificats de conformité : AENOR, CE
Longueur du cordon électrique (cm) : 150
Code EAN : 4242006298173
Puissance maximum de raccordement (W) : 3700
Intensité (A) : 16
Tension (V) : 220-240
Fréquence (Hz) : 50-60

GAGGENAU

Série 400, Vario Domino induction, 38 cm
VI414104

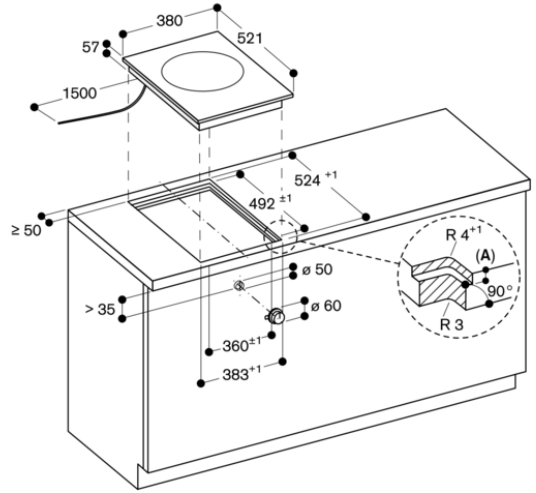

A : 6,5+0,5

Mesures en mm

Vue de dessus

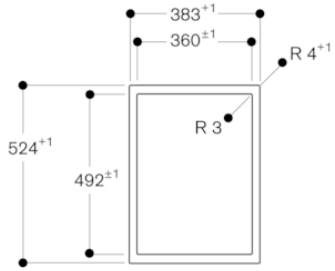

Mesures en mm

Coupe longitudinale

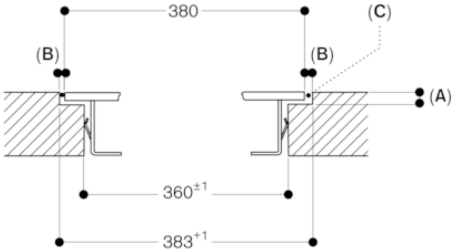

A : 6,5+0,5
B : 1,5
C : Remplissage avec du silicone

Mesures en mm

Installation du bouton de commande, encastrement affleurant

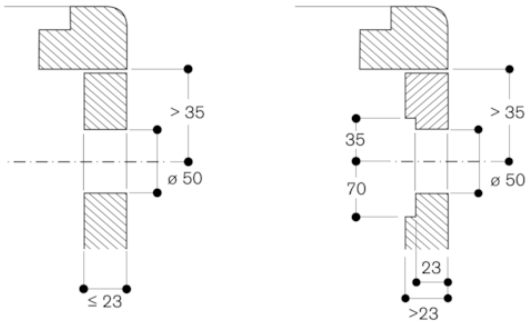

Mesures en mm

Coupe transversale

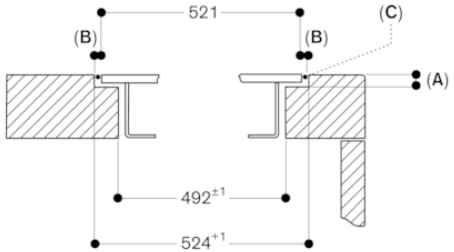

A : 6,5+0,5
B : 1,5
C : Remplissage avec du silicone

Mesures en mm