GAGGENAU

Gaggenau
VP230120
GRIO TEPPAN YAKI SERIE 200 CDE NOIRE

Version antérieure:

Version ultérieure:

Code EAN:
4242006279738

gamme distribuée:
FPG

Série 200, , 28 cm

VP230120

- Combinable avec les autres tables de cuisson de la Série 200, en parfaite harmonie
- Bandeau de commande intégré pour une manipulation confortable et sécurisée
- Cuisson directement sur la surface inox, sans récipient
- Contrôle exact de la température jusqu'à 240°C
- Position maintien au chaud

Zones de cuisson
- Surface utile de 844 cm².

Bandeau de commande
- Boutons de commande avec anneau lumineux.
- Bandeau de commande intégré.
- Contrôle électronique de la température de 140° à 240°C.

Caractéristiques
- Résistance de 1800 W.
- Position maintien au chaud.
- Position nettoyage.
- Cadre inox avec surface de cuisson en inox multi-couches.

Sécurité
- Témoin lumineux de préchauffage et de chaleur résiduelle.
- Témoin lumineux de mise sous tension.
- Coupure de sécurité.

Conseils d'installation
- La distance entre la surface du plan de travail et le plancher intermédiaire doit être d'au minimum 150 mm.
- L'appareil s'intègre dans le plan de travail par le dessus.
- Prévoir une distance latérale minimale de 30 mm entre l'appareil et les meubles ou prévoir une isolation supplémentaire.
- Prévoir un plancher intermédiaire qui, après le montage, ne pourra être retiré qu'avec des outils adaptés pour garantir la sécurité et éviter les contacts accidentels.
- Poids de l'appareil : envir. 9.

Valeurs de raccordement
- Puissance de raccordement totale 1.8 kW.
- Câble de raccordement 1.8 m sans prise.

Accessoires intégrés

2 x spatule

Accessoires en option

- VD200020 COUVERCLE POUR VARIO SERIE 200 NOIR

Autres couleurs disponibles

Données techniques

Caractéristiques
Appellation produit/famille : Vario/ Domino Teppan Yaki
Type de construction : Intégrable
Source d'énergie : Électricité
Type de commandes : Electronique
Niche d'encastrement (mm) : 125 x 268 x 492
Largeur appareil (mm) : 288
Dimensions du produit (mm) : 125 x 288 x 512
Dimensions du produit emballé (mm) : 260 x 600 x 400
Poids net (kg) : 9,033
Poids brut (kg) : 10,2
Témoin de chaleur résiduelle : Indépendant
Emplacement du bandeau de commande : Devant de la table
Couleur de la surface : Acier inox, Inox
Couleur du cadre : Acier inox
Certificats de conformité : CE, VDE
Longueur du cordon électrique (cm) : 180
Code EAN : 4242006279738
Puissance maximum de raccordement (W) : 1800
Intensité (A) : 10
Tension (V) : 220-240
Fréquence (Hz) : 60; 50

GAGGENAU

Série 200, , 28 cm

VP230120

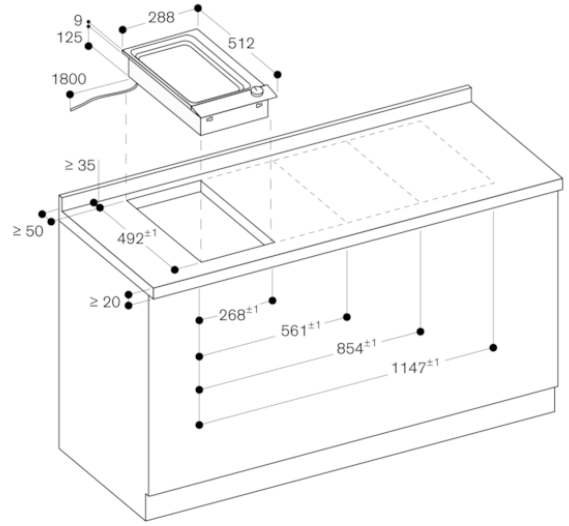

Mesures en mm