Série 2, Lave-linge front, 7 kg, 1200 trs/min
WAJ24017FR

Lave-linge avec moteur à induction EcoSilence Drive, silencieux et fiable, et gestion de l'eau ActiveWater Plus : des consommations d'énergie et d'eau adaptées à la charge de linge.

- **Moteur Eco Silence Drive™ :** un moteur silencieux et économe en énergie garanti 10 ans.
- **Hygiène Plus :** lavage hygiénique éliminant les germes avec efficacité, même à 40°C.
- **Speed Perfect :** un linge parfaitement propre avec des cycles jusqu'à 65 % moins longs*
- **Speed Perfect :** un linge parfaitement propre avec des cycles jusqu'à 65 % moins longs*
- .
- **Active Water™Plus :** la précision Bosch pour ne consommer que le strict minimum d'eau, adapté à la charge de linge.
- **Ecran LED:** pour visualiser et paramétrer facilement les programmes et options.

Accessoires en option

WMZPW20W : SOCLE AVEC TIROIR LAVE-LINGE

Données techniques

Classe d'efficacité énergétique: B
Consommation énergétique pondérée en kWh pour 100 cycles de lavage Eco 40-60: 51 kWh
Capacité maximale en kg: 7,0 kg
Consommation d'eau du programme Eco en litres par cycle: 45 l
Durée du programme Eco 40-60 en heures et en minutes à la capacité nominale: 3:28 h
Classe d'efficacité d'essorage du programme Eco 40-60: B
Classe d'émissions de bruit acoustique dans l'air: A
Émissions de bruit acoustique dans l'air: 72 dB(A) re 1 pW
Intégrable / Pose-libre: Pose libre
Hauteur avec top: -2 mm
Dimensions du produit: 848 x 598 x 546 mm
Poids net: 68,2 kg
Puissance de raccordement: 2300 W
Intensité: 10 A
Tension: 220-240 V
Fréquence: 50 Hz
Longueur du cordon électrique: 160 cm
Charnière de porte: À gauche
Roulettes: non
Code EAN: 4242005340408
Indice de réparabilité: 8,6
Type de montage: Pose libre

4 242005 340408

Série 2, Lave-linge front, 7 kg, 1200 trs/min WAJ24017FR

Lave-linge avec moteur à induction EcoSilence Drive, silencieux et fiable, et gestion de l'eau ActiveWater Plus : des consommations d'énergie et d'eau adaptées à la charge de linge.

Caractéristiques principales

- Capacité : 1 à 7 kg
- Volume du tambour : 55 l
- Vitesse d'essorage : 1200 - 0 tr/min**
- Classe d'efficacité d'essorage : B
- Classe d'efficacité énergétique1 : B sur une échelle allant de A à G
- Energie[2] / Eau[3] : 51 kWh / 45 litres
- Durée progr. Eco 40-60[4]: 3:28 h
- Classe d'efficacité sonore : A
- Niveau sonore essorage : 72 dB (A) re 1 pW
- Design AntiVibration : stabilité et silence
- EcoSilence Drive: moteur induction garanti 10 ans, alliant longévité, robustesse et silence
- ActiveWater Plus : consommation d'eau adaptée, même aux petites charges, grâce à la détection automatique de charge

Programmes/Options

- Programmes : Coton 20°C, Coton 40°C, Coton 60°C, Coton 90°C, Coton 40°C avec prélavage, Eco 40-60, Synthétiques 30°C, Synthétiques 40°C, Essorage/Vidange, Mix rapide, Rinçage, Express 15/30 min, Délicat/Soie, Laine/Lavage main
- Options (touches): Fin dans, Départ/Pause/Rajout de linge, SpeedPerfect, Vitesse d'essorage/Arrêt cuve pleine
- SpeedPerfect : jusqu'à 3 fois plus rapide ***

Confort/Sécurité

- La fonction Rajout de linge permet de rajouter ou retirer des vêtements en cours de cycle
- Ecran indiquant déroulement du cycle, vitesse d'essorage, temps restant, fin différée 24 h et recommandation de charge
- Compteur de cycles : suivez le nombre de programmes effectués
- Signal sonore fin de programme
- Protection anti-débordement
- Détection mousse
- Détection antibalourd
- Sécurité enfants

Caractéristiques techniques

- Hauteur x Largeur appareil : 84.8 cm x 59.8 cm
- Profondeur appareil hors porte : 54.6 cm
- Profondeur appareil porte incluse : 58.4 cm
- Profondeur appareil porte ouverte : 95.6 cm
- Mise sous plan dans niche hauteur 85cm
- Lave-linge ne permettant pas le montage en colonne avec un sèche-linge au-dessus

[1] Sur une échelle de classes d'efficacité énergétique de A à G
[2] Consommation d'énergie en kWh pour 100 cycles (programme Eco 40-60)
[3] Consommation d'eau pondérée en litres par cycle (programme Eco 40-60)
[4] Durée du programme Eco 40-60 en charge pleine
*** valeur arrondie*
**** Comparaison entre la durée du programme Synthétiques 40°C et celle du programme Synthétiques 40°C avec option SpeedPerfect activée*

Série 2, Lave-linge front, 7 kg, 1200 trs/min
WAJ24017FR

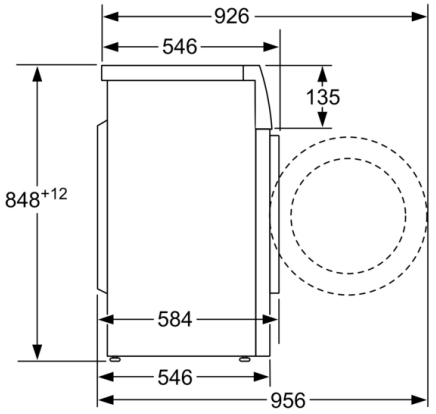

Mesures en mm

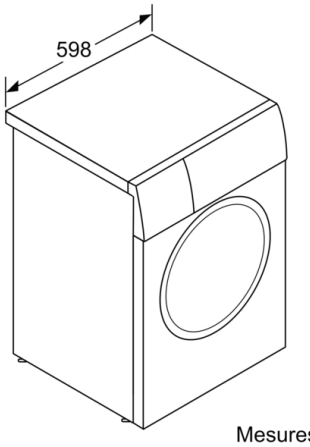

Mesures en mm