BOSCH
Des technologies pour la vie

Série 6, Lave-linge, chargement frontal, 7 kg, 1200 trs/min WIW24347FF

Accessoires en option

WMZ20441 : PIEDS REGLABLES EN HAUTEUR PR WIS ET WIW

Lave-linge avec moteur EcoSilence Drive: particulièrement silencieux et robuste.

- **Programme Express 15/30 minutes :** idéal pour laver jusqu'à 3,5 KG de linge légèrement sale.
- **Moteur EcoSilence Drive™ :** un moteur silencieux et économe en énergie garanti 10 ans.
- **SpeedPerfect :** un linge parfaitement propre avec des cycles jusqu'à 65 % moins longs*.
- **Tambour VarioDrum :** soin des textiles garanti grâce à la structure unique du tambour
- **ActiveWater™Plus :** la précision Bosch pour ne consommer que le strict minimum d'eau, adapté à la charge de linge.

Données techniques

Classe d’efficacité énergétique: C
Consommation énergétique pondérée en kWh pour 100 cycles de lavage Eco 40-60: 59 kWh
Capacité maximale en kg: 7,0 kg
Consommation d'eau du programme Eco en litres par cycle: 43 l
Durée du programme Eco 40-60 en heures et en minutes à la capacité nominale: 3:04 h
Classe d'efficacité d'essorage du programme Eco 40-60: B
Classe d'émissions de bruit acoustique dans l'air: A
Émissions de bruit acoustique dans l'air: 64 dB(A) re 1 pW
Intégrable / Pose-libre: Encastrable
Hauteur avec top: 820 mm
Dimensions du produit: 818 x 596 x 544 mm
Poids net: 76,074 kg
Puissance de raccordement: 2300 W
Intensité: 10 A
Tension: 220-240 V
Fréquence: 50 Hz
Certificats de conformité: CE, Morocco, VDE
Longueur du cordon électrique: 210 cm
Charnière de porte: À gauche
Roulettes: non
Code EAN: 4242005213825
Indice de réparabilité: 7,6
Type de montage: Intégration total

Série 6, Lave-linge, chargement frontal, 7 kg, 1200 trs/min
WIW24347FF

Lave-linge avec moteur EcoSilence Drive: particulièrement silencieux et robuste.

Caractéristiques principales

- Entièrement intégrable
- Capacité : 1 à 7 kg
- Vitesse d'essorage : 1200 - 400 tr/min**
- Classe d'efficacité d'essorage : B
- Classe d'efficacité énergétique C sur une échelle allant de A à G[1]
- Energie[2] / Eau[3] : 59 kWh / 43 litres
- Durée progr. Eco 40-60[4]: 3:04 h
- Classe d'efficacité sonore : A
- Niveau sonore essorage : 64 dB (A) re 1 pW
- EcoSilence Drive: moteur induction alliant longévité, robustesse et silence garanti 10 ans
- ActiveWater Plus : consommation d'eau adaptée, même aux petites charges, grâce à la détection automatique de charge.

Programmes/Options

- Programmes: Coton, Synthétiques, Essorage/Vidange, Chemises, Mix rapide, Express 15/30 min, Délicat/Soie, Laine/Lavage main
- Options (touches): Fin dans, SpeedPerfect, Départ/Pause/Rajout de linge, Vitesse d'essorage/Arrêt cuve pleine

Confort/Sécurité

- La fonction Rajout de linge permet de rajouter ou retirer des vêtements en cours de cycle.
- Ecran LED indiquant déroulement de cycle, vitesse d'essorage, temps restant, fin différée 24 h et préconisation de chargement.
- Signal sonore fin de programme
- Protection anti-débordement
- Détection mousse
- Détection antibalourd

Caractéristiques techniques

- Porte réversible
- Plinthe ajustable en hauteur: 15 cm
- Plinthe ajustable en profondeur: 6.5 cm
- Pieds arrières réglables à l'avant par système à cardan
- Dimensions: H 81.8 x L 59.6 x P 54.4 cm

*** valeur arrondie*
[1] Sur une échelle de classes d'efficacité énergétique de A à G
[2] Consommation d'énergie en kWh pour 100 cycles (programme Eco 40-60)
[3] Consommation d'eau pondérée en litres par cycle (programme Eco 40-60)
[4] Durée du programme Eco 40-60 en charge pleine

Série 6, Lave-linge, chargement frontal, 7 kg, 1200 trs/min
WIW24347FF

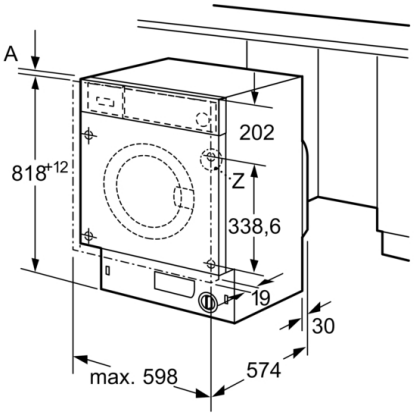

Mesures en mm

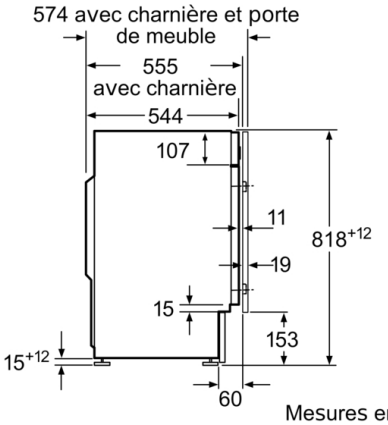

Mesures en mm

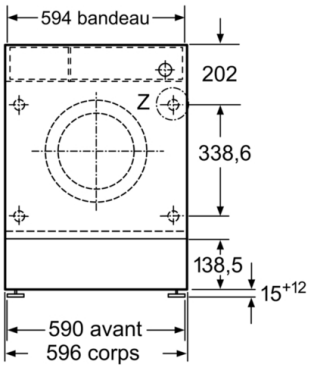

Mesures en mm

Unité Z

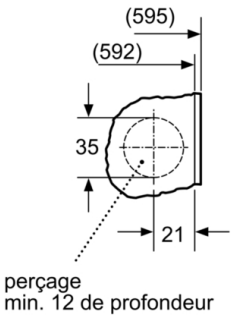

Mesures en mm