GAGGENAU

Gaggenau
WS461100
TIROIR CHAUFFANT SERIE 400
ANTHRAC 60X14

Version antérieure:

Version ultérieure:

Code EAN:
4242006249595

gamme distribuée:
FPG

Série 400, Tiroir chauffant, 60 x 14 cm, Gris anthracite

WS461100

- Tiroir sans poignée
- Eclairage intérieur lumineux
- Fermeture douce
- Intérieur en inox avec sole en verre
- 4 niveaux de réglage avec températures de 40°C à 80°C (sole en verre)
- Egalement pour la préparation et la cuisson des aliments, ainsi que pour le maintien au chaud des aliments

Modes de cuisson
- Décongélation / Faire lever une pâte.
- Préchauffage de petits contenants pour boissons.
- Maintien au chaud / Cuisson basse température d'aliments.
- Préchauffer la vaisselle.

Bandeau de commande
- Commande par bouton rotatif.
- Poignée encastrée en bas de la façade du tiroir.

Caractéristiques
- Volume utile 19 litres.
- Capacité : vaisselle pour 6 pers. avec assiettes diam. 24 cm et bols à soupe, saladiers et un plat de service selon taille.
- Charge maximale 25 kg.
- Dimensions intérieures utiles :
  L 475 x H 86 x P 458 mm.
- Résistance sous la sole en verre pour un entretien facile.
- Ventilation intégrée assurant une répartition homogène de la chaleur et un préchauffage plus rapide de la vaisselle.
- Témoin lumineux de fonctionnement sur la façade en verre.
- Sole en verre de sécurité.

Conseils d'installation
- Distance entre le corps du meuble et la façade avant de l'appareil : 47 mm.
- Installation BS/BM/CM directement au-dessus de WS dans une niche de 59 cm, sans plancher intermédiaire.
- Raccordement électrique possible derrière l'appareil.

Valeurs de raccordement
- Puissance totale : 0.81 kW.
- Câble de raccordement 1.5 m, avec prise.

Accessoires intégrés

Accessoires en option

Autres couleurs disponibles

WS461110:Inox sous verre

Données techniques

Caractéristiques
Type de construction : Intégrable
Couleur de la façade : Gris anthracite
Nombre maximal d'assiettes : 12
Nombre maximum de tasses à espresso : 80
Dimensions du produit (mm) : 140 x 590 x 535
Dimensions du produit emballé (mm) : 200 x 650 x 720
Niche d'encastrement (mm) : 140 x 560 x 550
Code EAN : 4242006249595
Puissance maximum de raccordement électrique (W) : 810
Intensité (A) : 10
Tension (V) : 220-240
Fréquence (Hz) : 60; 50
Type de prise : Fiche cont.terre/Gard.filter.

GAGGENAU

Série 400, Tiroir chauffant, 60 x 14 cm, Gris anthracite
WS461100
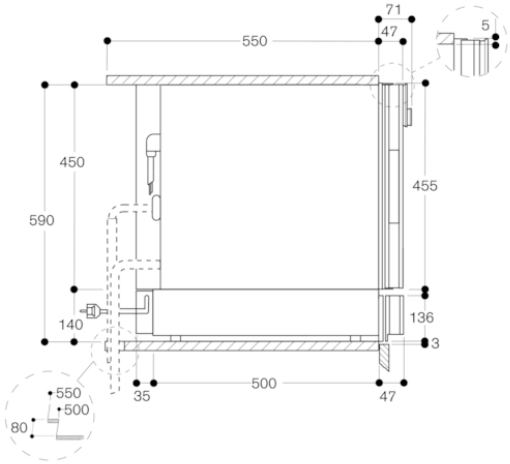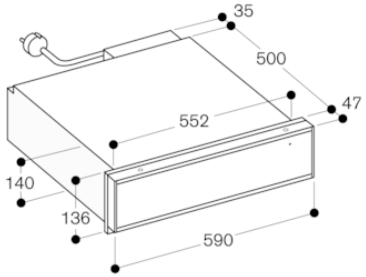
Vue de côté WS 461 sous BS, BM, CM