Steaming set, 190 x 455 x 375 mm, Inox

Z19DD10X0

- Cuisson vapeur à 100° (sans pression)
- Grand volume, pour 8 personnes maxi avec possibilité de cuisson simultanée de 3 plats différents, sur 2 niveaux, sans mélange d'odeur ni de saveur
- Lèche-frite profonde
- 1 panier vapeur taille L et 2 paniers vapeur taille S en inox.
- Couvercle en verre de sécurité
- Accessoire multifonctionnel pour nombreux types d'aliments et méthodes de préparation.
- Entretien facile grâce à ses éléments amovibles

Accessoires intégrés

Accessoires en option

Autres couleurs disponibles

Données techniques

Caractéristiques
Dimensions du produit emballé (mm) : 300 x 510 x 580
Dimensions de la palette (mm) : 195.0 x 80.0 x 120.0
Colisage par palette : 12
Poids net (kg) : 5,635
Poids brut (kg) : 7,0
Code EAN : 4242004183051

Neff
Z19DD10X0
ACCESSOIRE VAPEUR

Version antérieure:

Version ultérieure:

Code EAN:
4242004183051

gamme distribuée:
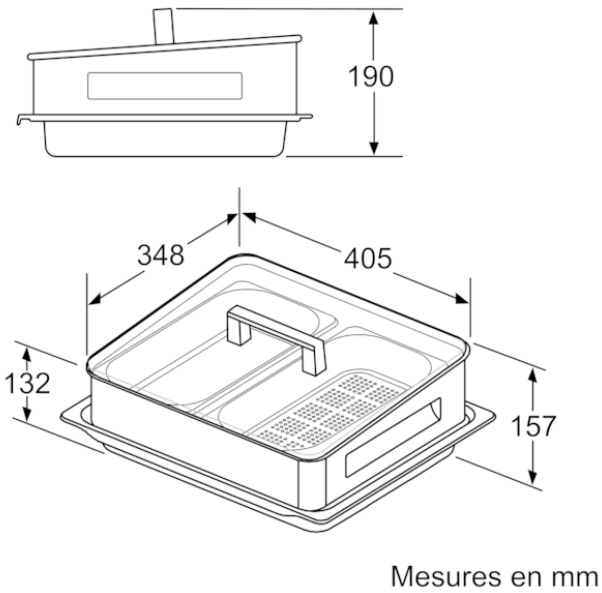
Steaming set, 190 x 455 x 375 mm, Inox
Z19DD10X0